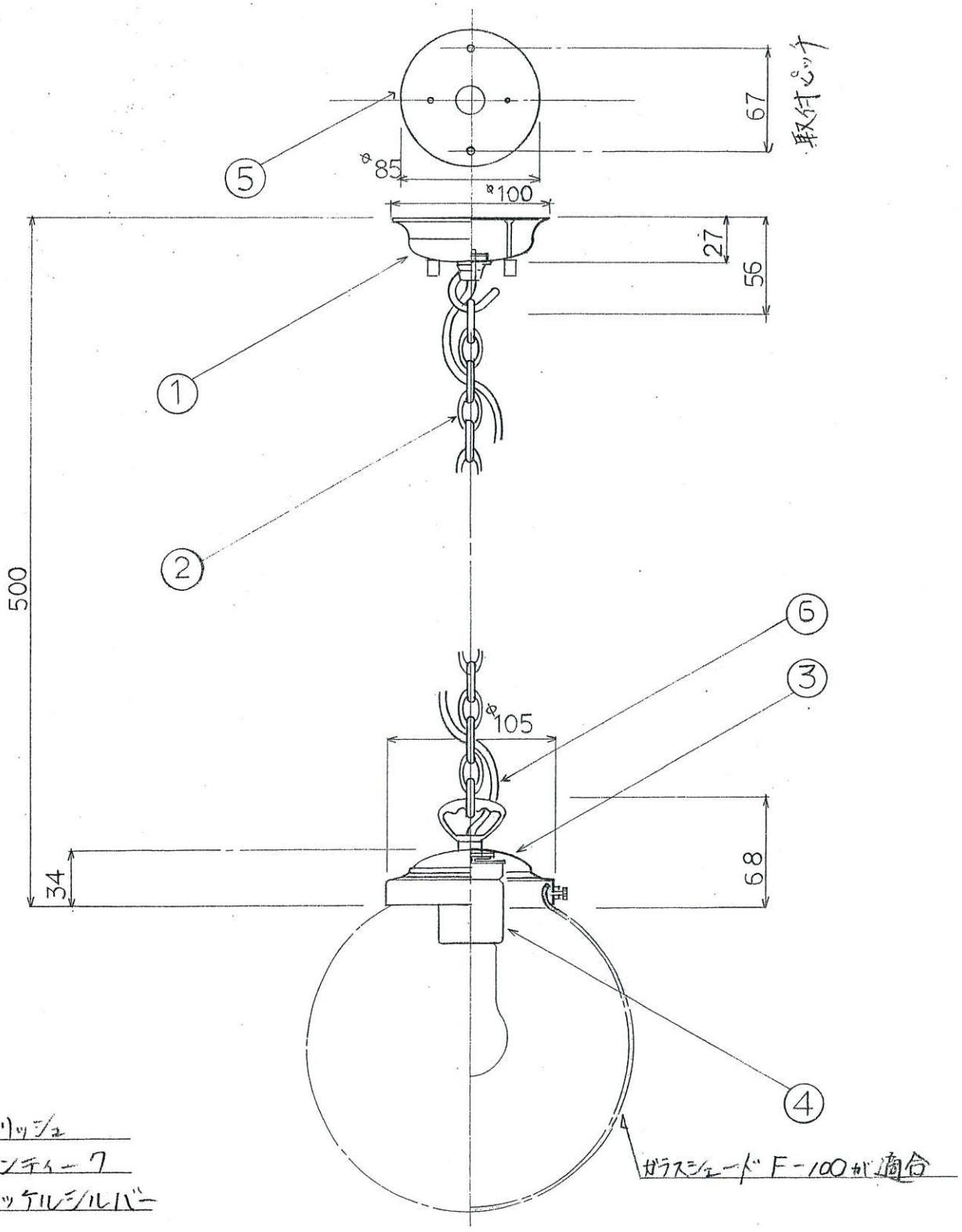

仕上

P－ポリッシュ

A－アンティーク

N－ニッケルシルバー

部番	部品名	材質	数	備考
1	フランジ	シンチュウイモノ	1	P・A・N
2	チェーン	シンチュウ	1	〃
3	ホルダー	〃	1	〃
4	ソケット	メウキ	1	E-26
5	取付板	スチール	1	ユニクロームメッキ
6	電源コード	平行ジーゲル線	1	布巻打ち
7				
8				
9				
10				

ランプ E-26 110V－60W

特記事項

尺度	1/3		
重量	0.4 Kg		
検印		設計図面	
作成日	01 6 13 修正	ペンタント	1869－PAN