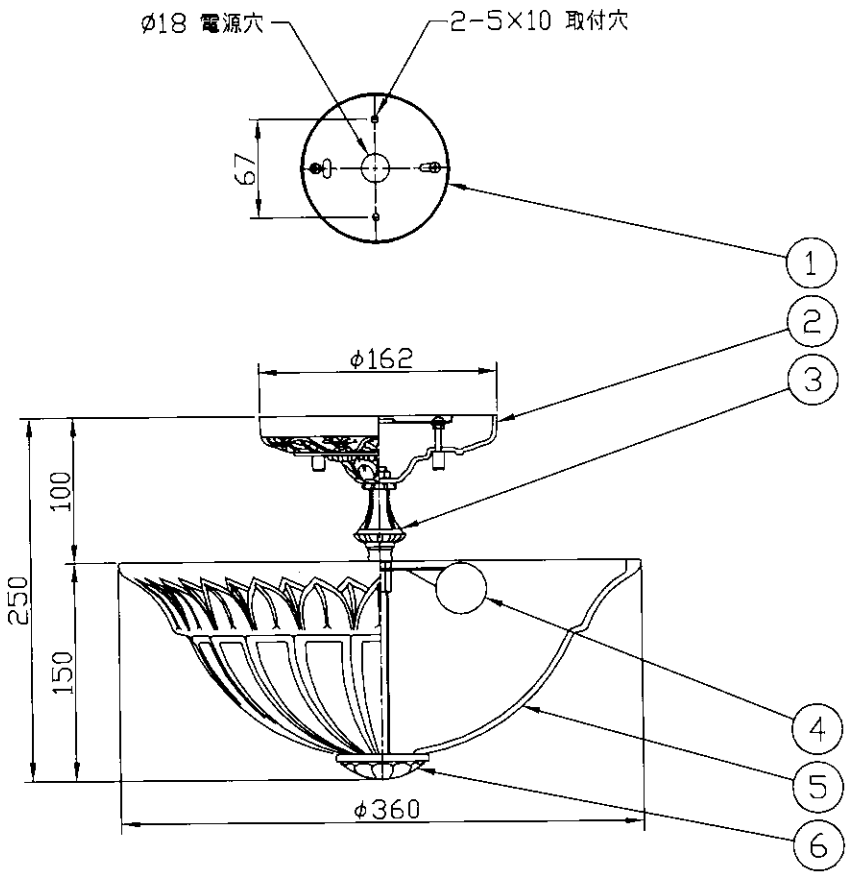

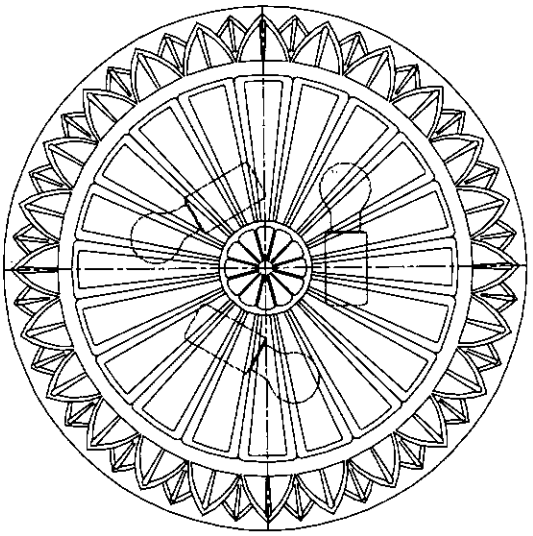

部番	品名	材質	個数	摘要	特記事項
9					
8					
7					
6	グローブ受け	BsC	1	仕上 A/P	
5	グローブ	ガラス	1	クリアー消し	
4	ランプ		3	ミニクリプトンランプ	
3	本体	BsC	1組	仕上 A/P	
2	フランジ	BsC	1	仕上 A/P	P一真鍮ポリッシュ仕上
1	取付板	SPC	1	クロメート処理	仕上 A一真鍮アンティーク仕上

Ceiling Light

型番 9501 A/P M12

5205 Shade

適合ランプ

E17 ミニクリプトンランプ 40W 3 灯

重量 2.4 Kg

尺度 1/ 5

発行日 '13,12,13

watts

Lamps & Chandeliers