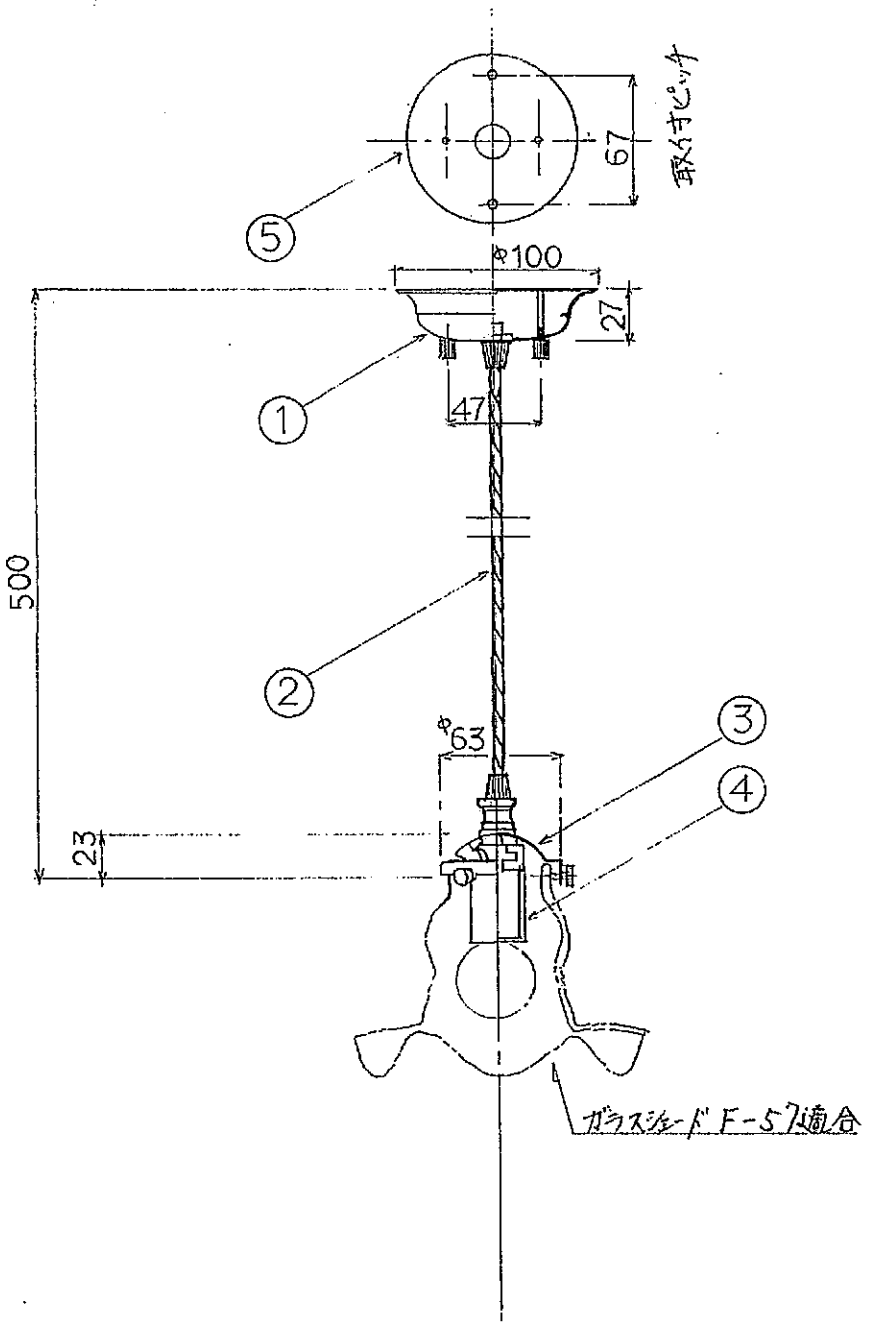

部番	部品名	材質	数	備考
1	フレンジ	シンチュウイモノ	1	P・A・N
2	コード	布ヨリコード(ゾケット)	1	茶色
3	ホルダー F57	シンチュウ プレス	1	P・A・N
4	ソケットカバー	シンチュウ シボリ	1	〃 E17ソケット内蔵
5				
6				
7				
8				
9				
10				

電球. G.40 E-17
110V-40w × 1 マデ

仕上
P — ポリッシュ
A — アンティーク
N — ニッケルシルバー

特記事項

尺度	1/3		
重量	0.3 Kg		
検印		設計図面	
作成日	05 9 21・01 6 13	ペンダント	1851.P.A